codice: IOT CX 2100 T3 **nome prodotto:** Depuratore ad Ossidazione Totale Corrugato **norma:** UNI EN 12566-3 CE

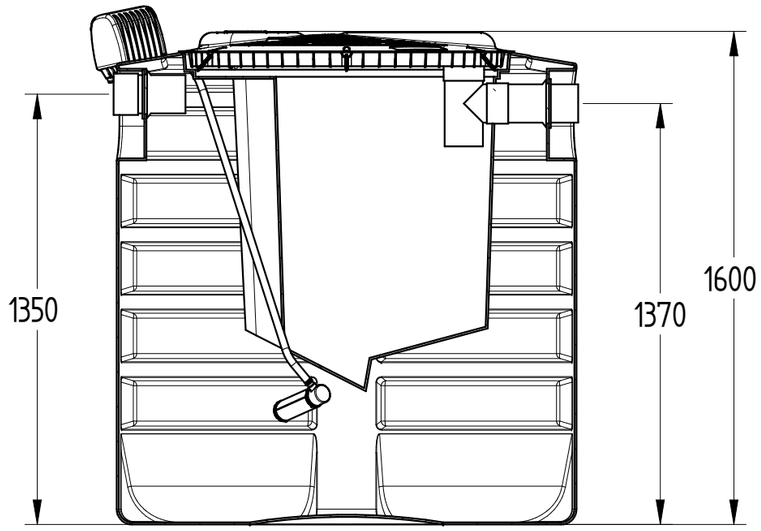

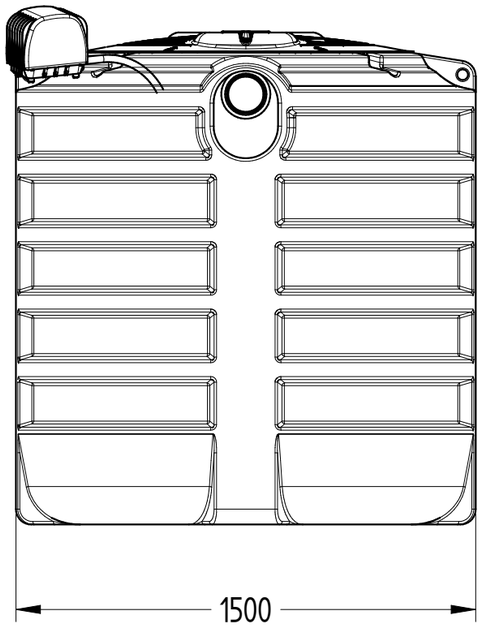

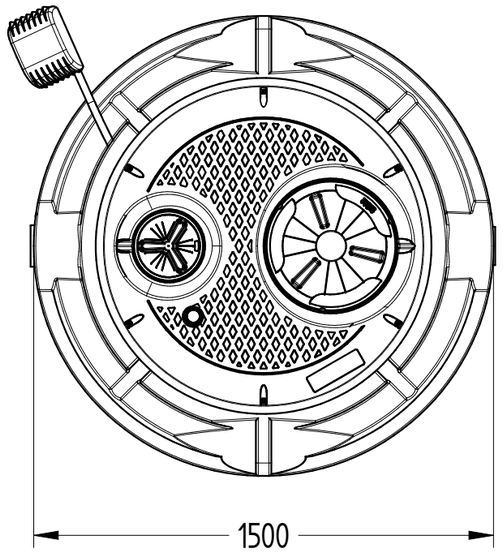

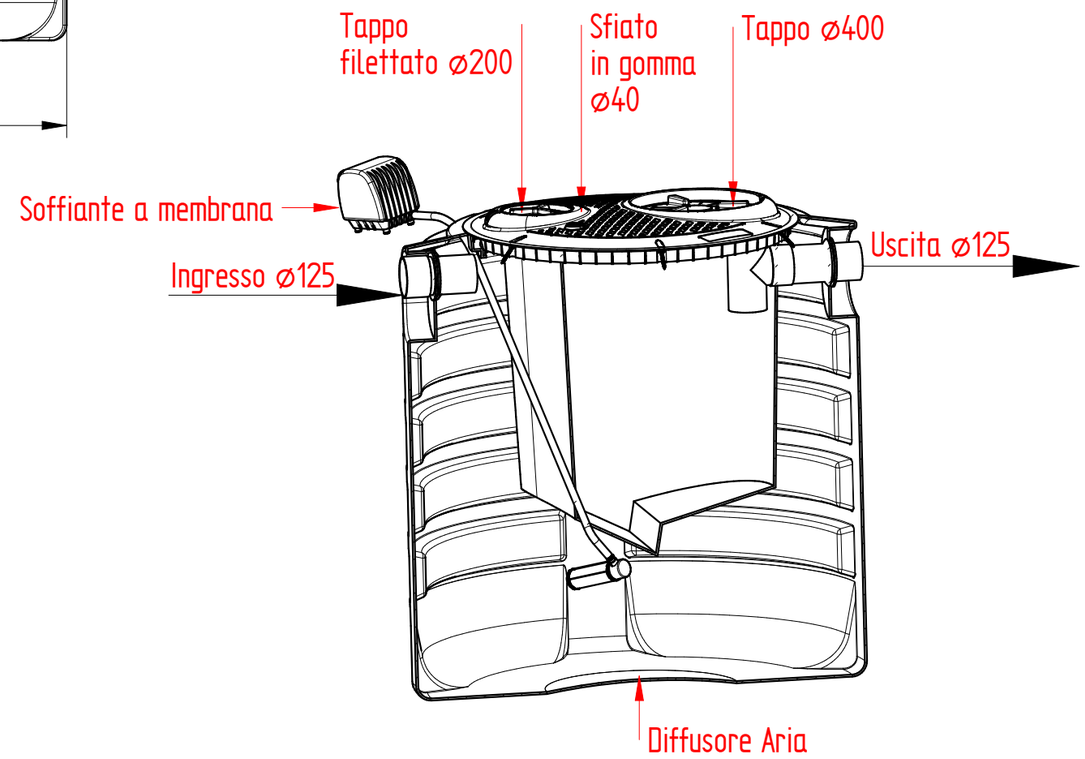

UFFICIO TECNICO

StaRplast
www.starplastsrl.it

REVISIONE	MOTIVO	DATA
4		
3		
2		
1	Aggiornamento catalogo	07/09/2020
0	Emissione	04/01/2018

DISEGNATO	CONTROLLATO	APPROVATO
Ufficio Tecnico	Ufficio Tecnico	P. Dell'Onte

© é vietata la riproduzione e/o la diffusione di questo documento, totale o in parte

MATERIALE	PESO	SCALA
PE	100 kg	

NOTA:
le quote e le dimensioni dei manufatti realizzati in P.E tramite stampaggio rotazionale, possono avere un tolleranza del +/- 3%